תפקיד/מקצוע	שם / תאריך	
ברזולי	רפי בטאשווילי	2
הנדסת חשמל	ג.איטקין ע.בלום	1
09.01.20		

מקרא

מערכת קליטה לפי תקן 1173
מוליך קליטה- רשת אופקית על גג המבנה בגריד 5X5 מ'
עשויה מפלדה מגולוונות בחתך מלבני 30X4 מ"מ.
מותקנת מעל שכבת האיטום ומרותכת למוליך קליטה הקיפי
בכל נקודת חיבור.

מערכת הורדה לפי תקן 1173
מוליך הורדה אנכי חיצוני:
צמוד לפינת המבנה התקנה מוצנעת וצבוע בגוון במבנה
(לבן/חום בהתאם למיקום ההתקנה)
עשוי פלדה מגולוונת בחתך מלבני 30X4 מ"מ ממוטות ישרים בלבד
(לא יתקבל מוליך ארוז כסליל)
מחוזק למבנה כל 1 מטר עם ספייסר אוקולון מבודד.
בגובה 30 ס"מ מעל פני הקרקע תותקן תיבת ניתוק לפי פרט.
כמות מוליכי הורדה מחושבת לפי כמות מאריקים אנכיים הנדרשים
בקומת קרקע לקבלת אלקטרודות באורך מצטבר 75 מ' לפי תקן.

מערכת הארקה לפי תקן 1173
אלקטרודת הארקה אנכית למערכת הגנה בפני ברקים:
מוט פלדה מלא עגול חלק בקוטר 19 מ"מ מגולוון באורך 7 מטר לפחות.
מוחדר לקרקע בלחץ או בקידוח לעומק 6 מטר בתוך הקרקע. ובולט 1 מטר
מעל הקרקע לחיבור בתיבות ניתוק אל מוליך הורדה.

הערה: במידה וקיימת תיבת ביקורת של הארקת יסודות בסמוך לנקודת הירידה-ניתן לחבר אל הארקת יסודות במקום אלקטרודה מקומית.

פרט ריתוך הפסים

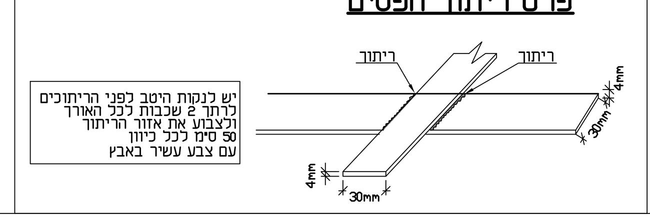

חזית עקרונית

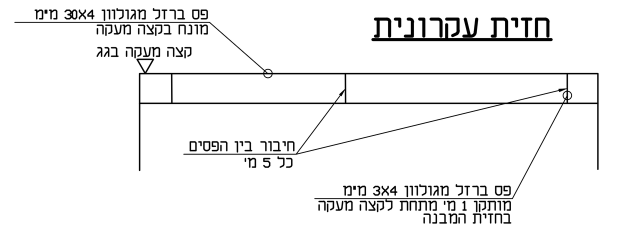

פרט א
נקודת הפרדה בתיבת חיבורים

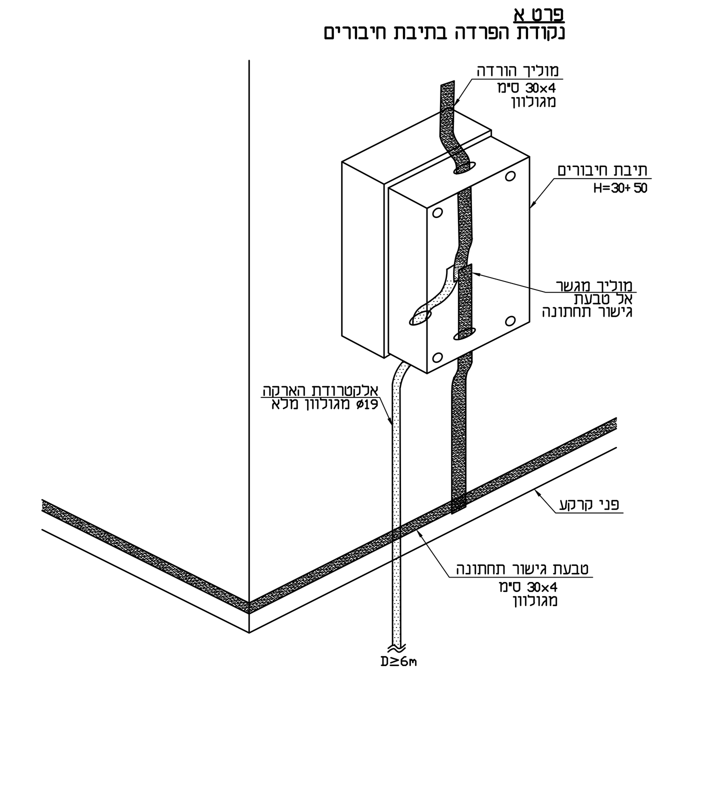

הארקת ברקים-מראה כללי

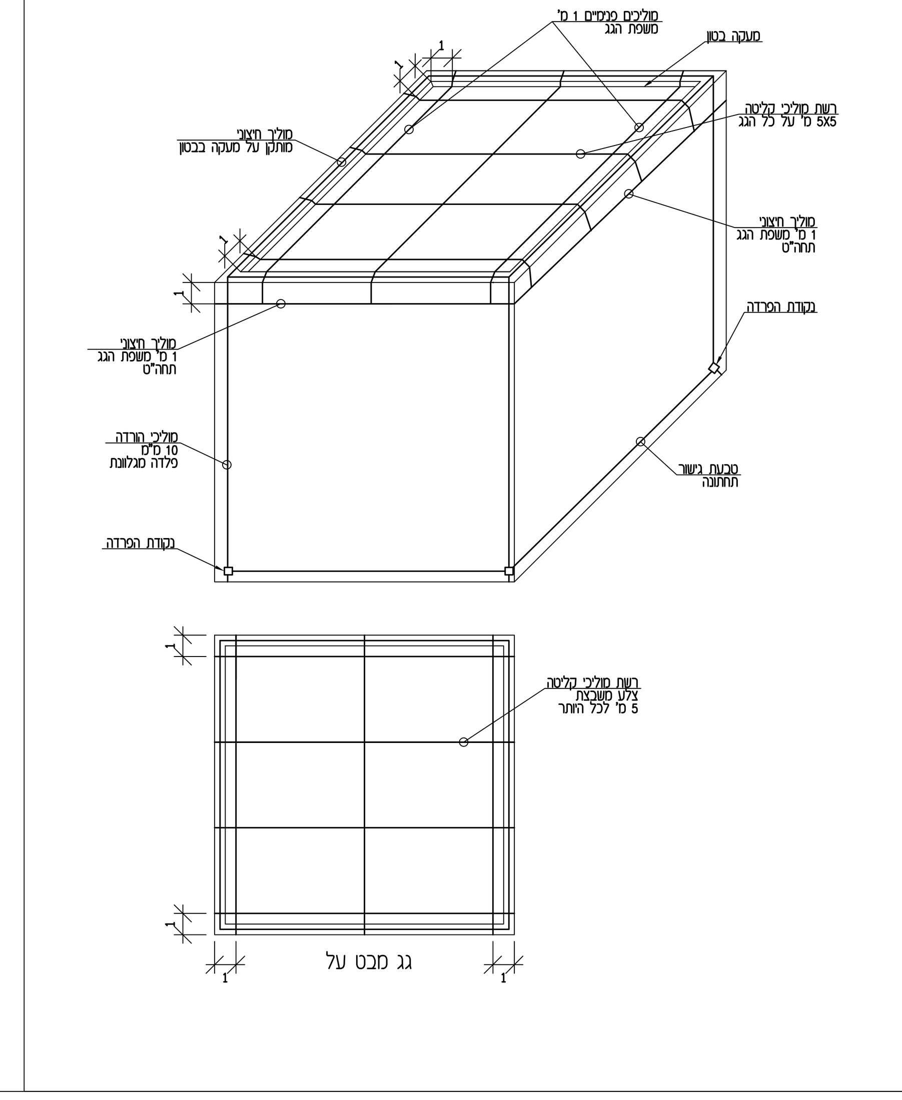

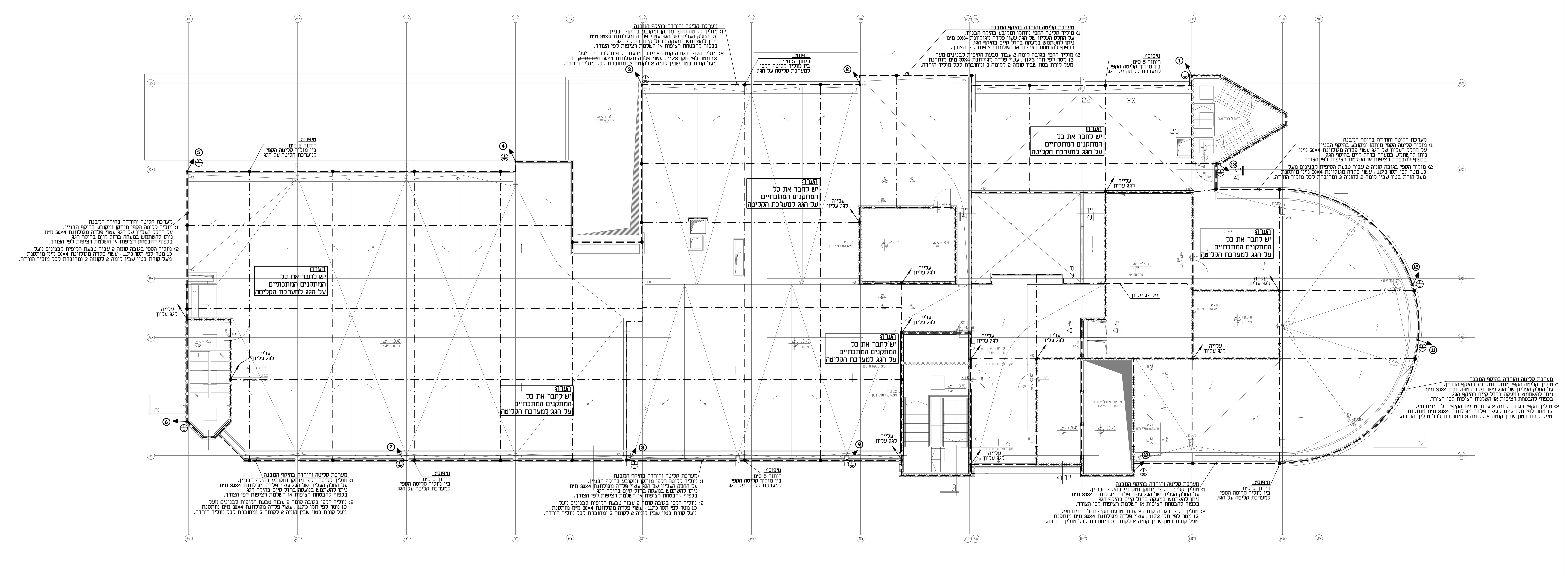

W:\500-599\580-58-1\580-58-1-LP\580-58-1-LP

מס'	תאריך	שינויים

G.ITKIN E.BLUM ג.איטקין ע.בלום
ELECTRICAL ENGINEERING Ltd הנדסת חשמל בע"מ
Head Office: 4 Yad Haruzim St. Jerusalem משרד ראשי: רחוב יד חרוצים 4 ירושלים
Center Branch: 3 Efal St. Petach Tikva סניף מרכז: רחוב אפעל 3, קרית אריה פתח תקוה
Tel: 972-2-6735062 Fax: 972-2-6735258 טל ראשי: 02-6735062 פקס: 02-6735258

שם הפרויקט: **ברזילי מבנה אשפוז**

שם התוכנית: **מערכת הגנה בפני ברקים**

תאריך יצירה: 08.01.20	מס' קובץ: 580-58-1-LP	
אישר: יוסי	תכנן: יוסי	שרטט: מיכל
תאריך עדכון: __	קנה מידה: 1:100	מטרה: לביצוע
מס' עדכון: 00	מס' הגיליון: LP	מס' הפרויקט: 580\58\1